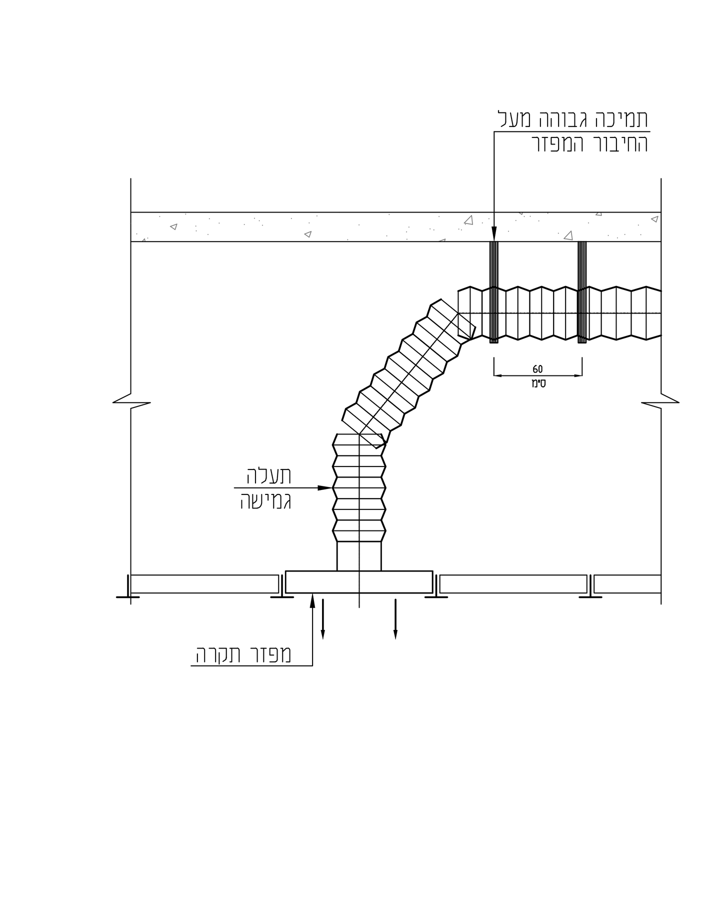

פרט תלית תעלת אספקה גמישה
מעל מפזר / שבכה

פס
מ-34

מסי עבודה:
תאריך:

I. IRONY CONSULTING ENG — י. עירוני מהנדסים יועצים 1989 בעימ
P.O. BOX 3095, . JERUSALEM — ת.ד. 3095 ירושלים
FAX: 02-6723304 פקס — TEL: 02-6723303 טל

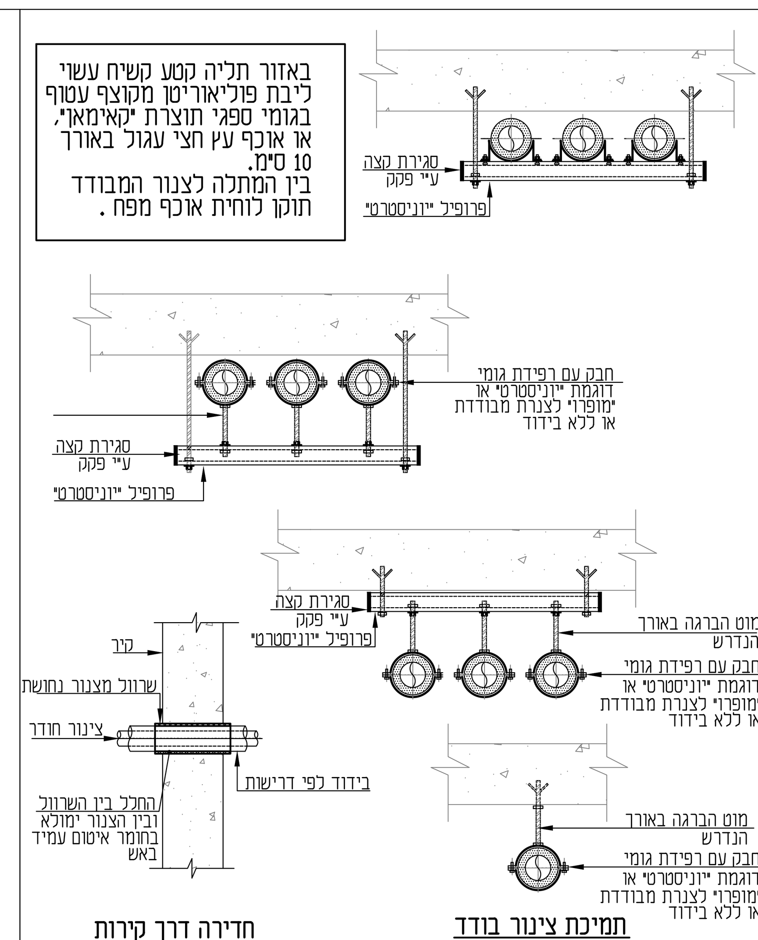

פרט לתמיכת קבוצת צנרת או צנור בודד

פס
מ-31A

מסי עבודה:
תאריך:

I. IRONY CONSULTING ENG — י. עירוני מהנדסים יועצים 1989 בעימ
P.O. BOX 3095, . JERUSALEM — ת.ד. 3095 ירושלים
FAX: 02-6723304 פקס — TEL: 02-6723303 טל

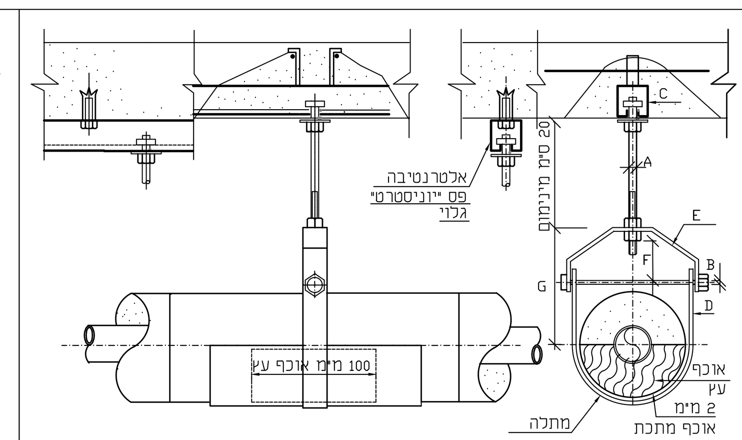

מרחק בין תליות מטר(4)	עובי הבידוד אינטש (3)	G מ"מ (2)	F מ"מ	E מ"מ	D מ"מ	C יוניסטרט (1)	B אינטש	A אינטש	עובי דופן מ"מ	עובי דופן סקדיול	קוטר צינור אינטש
2.5	1.0(2)	140(165)	35	6X35	6X35		1/4	3/8	3.4	40	1
3.0	1.0(2)	150(175)	40	6X35	6X35		1/4	3/8	3.7	40	1.5
3.0	1.5(2)	160(185)	40	6X40	6X40		1/4	3/8	3.9	40	2
3.0	1.5(2.5)	180(230)	40	6X40	6X40		5/16	1/2	5.2	40	2.5
3.5	1.5(2.5)	215(240)	40	10X45	6X45		5/16	1/2	5.5	40	3
4.0	2(2.5)	215(240)	40	10X45	6X45		1/2	5/8	6.0	40	4
4.0	2(2.5)	250(300)	50	10X50	6X50		5/8	3/4	7.1	40	6
3.0	2(3)	280(330)	50	12X50	10X50		5/8	7/8	8.2	40	8
2.5	2(3)	300(350)	55	12X65	10X65		3/4	7/8	9.3	40	10
2.0	2(3)	335(385)	60	12X65	10X65		3/4	7/8	9.5	S	12
2.0	2(3)	385(435)	75	12X75	10X75		3/4	1	9.5	30	14
2.0	2(3)	430(480)	75	15X75	12X75		7/8	1	9.5	30	16
2.0	2(3)	500(550)	75	15X75	12X75		7/8	1 1/8	9.5	S	18

(1) גודל פס היוניסטרט' ייקבע עפ"י עומס כלל הצינורות התלויים ממנו.
(2) המידות המצוינות בסוגריים הינן עבור בידוד לצינור מ"ח בטמפ' גבוהה או קיטור.
(3) המידה המצוינת בסוגריים הינה עבור בידוד לצנרת מ"ח בטמפ' גבוהה או קיטור.
4 המרחק בין התליות ייקבע עפ"י הצינור בעל הקוטר הקטן ביותר (במקרה של פס תליה משותף).
5 כל המתלים, מוטות התליה והאביזרים יהיו מגולבנים.
6 כל קטרי הצנרת מתיחסים לצינורות "סקדיול" 40.

פרט תלית צינור ע"י מתלה "קלביס"

פס
מ-31

מסי עבודה:
תאריך:

I. IRONY CONSULTING ENG — י. עירוני מהנדסים יועצים 1989 בעימ
P.O. BOX 3095, . JERUSALEM — ת.ד. 3095 ירושלים
FAX: 02-6723304 פקס — TEL: 02-6723303 טל

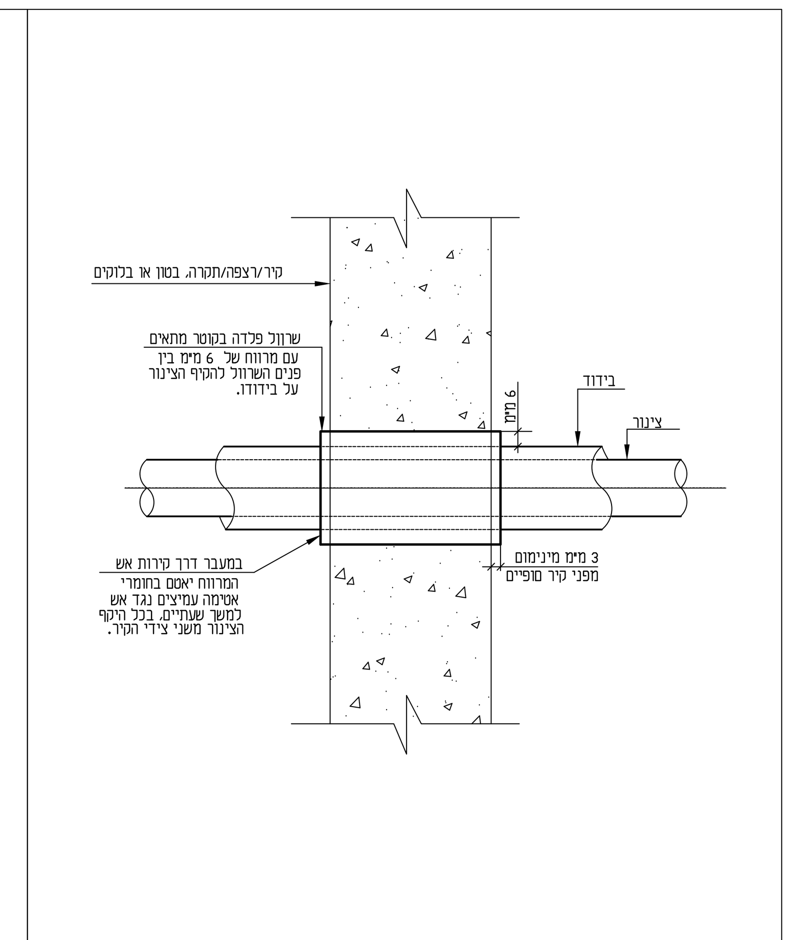

איטום מעבר צנרת בקיר/רצפה/תקרה.

פס
מ-29

מסי עבודה:
תאריך:

I. IRONY CONSULTING ENG — י. עירוני מהנדסים יועצים 1989 בעימ
P.O. BOX 3095, . JERUSALEM — ת.ד. 3095 ירושלים
FAX: 02-6723304 פקס — TEL: 02-6723303 טל

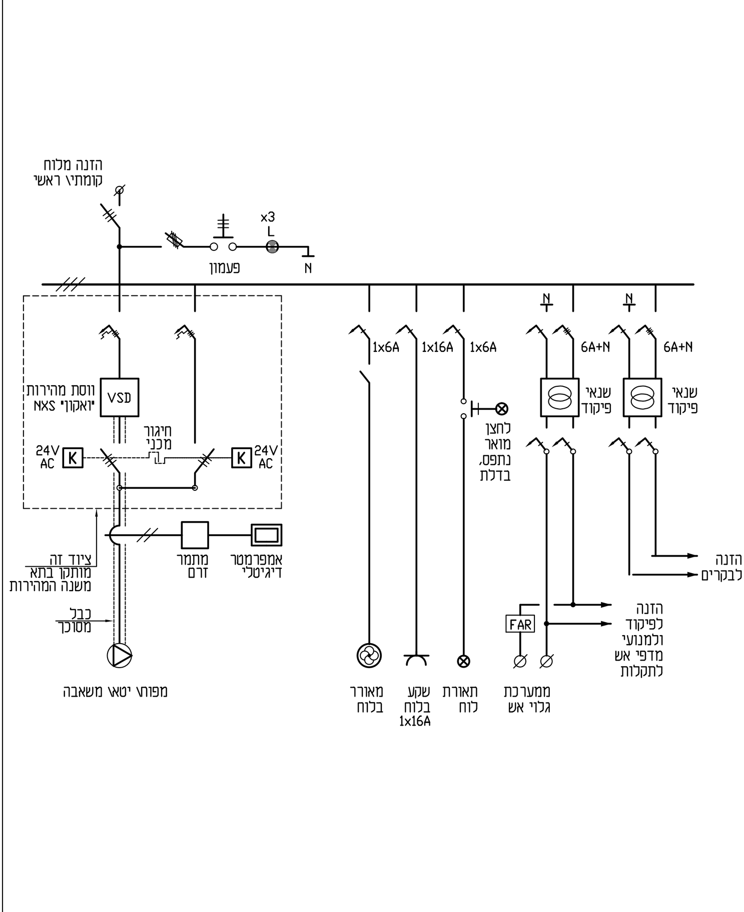

סכימת חשמל עקרונית ללוח חשמל
ופיקוד ליטא\ מפוח\ משאבה .

פס
מ-49

מסי עבודה:
תאריך:

I. IRONY CONSULTING ENG — י. עירוני מהנדסים יועצים 1989 בעימ
P.O. BOX 3095, . JERUSALEM — ת.ד. 3095 ירושלים
FAX: 02-6723304 פקס — TEL: 02-6723303 טל

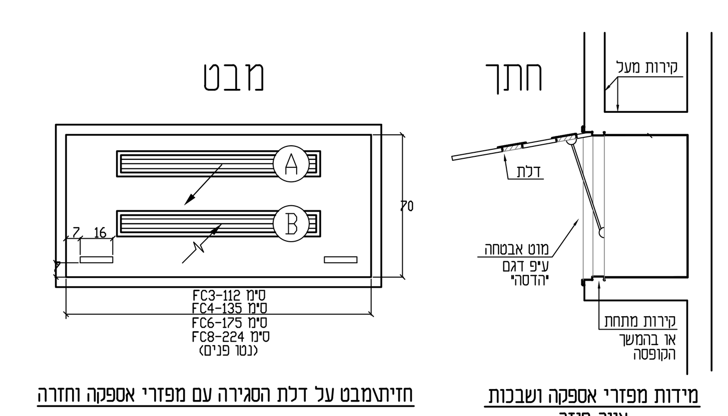

חזית\מבט על דלת הסגירה עם מפזרי אספקה וחזרה

מידות מפזרי אספקה ושבכות
אויר חוזר

FC	אספקה A	אויר חוזר B
3	60X12.5	60X15
4	70X12.5	70X15
6	110X12.5	110X15
8	155x12.5	155x15

הערות:
1. מידה סופית תלקח ע"י הנגר באתר.
2. קבלן המערכות יסמן לנגר את הגודל ומיקום
מדויק של המפזר ושבכת אויר חוזר ע"י דלת העץ.

תאור: דלתית ליחי ארון FC מותקנת בארונות פח כולל פתח עבור 2 תריסי מ"א.

גמר: כנף פנים וחוץ גמר צבע עליון מסוג גמר הקיר, מרק מלא כולל כל עבודות ההכנה ושכבות
היסוד ע"פ מפרט היצרן כולל גמר צבע עליון 3 שכבות.
משקוף פח: גמר צבע עליון "סופרלק" ע"פ אדריכל. 3 שכבות לכסוי מלא כולל שפרטל מלא
וכל עבודות ההכנה ושכבות היסוד ע"פ מפרט היצרן.
קנטים PVC קשיח 1.5 מ"מ גוון ע"פ אדריכל.

פרזול:
1. פלטת חזוק סמויה במשקוף להברזות עבור הצירים ומוט האבטחה.
2. כל הצירים והאביזרים יותקנו ע"י הברגה (לא בריתוך)
3. מוט אבטחה ע"פ "דגם הדסה"
4. 2 תפסים לדלת במצב סגור, "שנפר"
5. 2 ידיות שקועות ניקל מט דגם Z5012 תוצרת "דומיסילי".
6. 3 צירים ספר ישר, טבעות ניילון, מותאמים לגודל ומשקוף הכנף ולפרופיל המשקוף
תוצרת "BLUM" מותקנים בהברגה למשקוף.

פרט התקנת יחי סליל-מפוח גבוהה בארון נגרות

פס
מ-47

מסי עבודה:
תאריך:

I. IRONY CONSULTING ENG — י. עירוני מהנדסים יועצים 1989 בעימ
P.O. BOX 3095, . JERUSALEM — ת.ד. 3095 ירושלים
FAX: 02-6723304 פקס — TEL: 02-6723303 טל

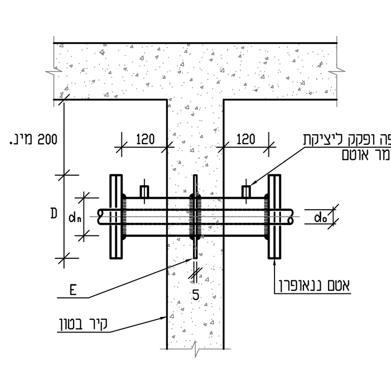

מידות לוח עיגון (מ"מ)	קוטר אוגן (מ"מ)	קוטר שרוול (נומינלי)	קוטר צנור מים
C	D	d_n	d_o
200X200X5	200	3"	0.5"
200X200X5	200	3"	0.75"
200X200X5	200	3"	1"
220X220X5	220	4"	1.25"
220X220X5	220	4"	1.5"
285X285X5	285	6"	2"
285X285X5	285	6"	3"
340X340X5	340	8"	4"

פרט שרוול הג"א למעבר צנור מ"א מבודד

פס
מ-44

מסי עבודה:
תאריך:

I. IRONY CONSULTING ENG — י. עירוני מהנדסים יועצים 1989 בעימ
P.O. BOX 3095, . JERUSALEM — ת.ד. 3095 ירושלים
FAX: 02-6723304 פקס — TEL: 02-6723303 טל

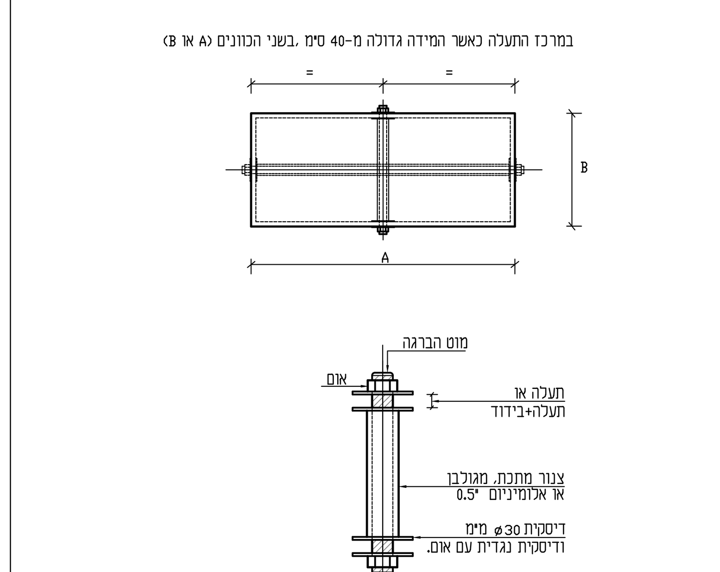

הערות:
1. ההקשחה תהיה במרכז של קטעי תעלות, (בין החיבורים),
או במרחק מירבי של 60 ס"מ אחד מהשני.
2. התעלות תבוצענה לפי פרטים מ-1, 2, 5, 7 וכנדרש.

פרט הקשחה פנימית בתעלה

פס
מ-40

מסי עבודה:
תאריך:

I. IRONY CONSULTING ENG — י. עירוני מהנדסים יועצים 1989 בעימ
P.O. BOX 3095, . JERUSALEM — ת.ד. 3095 ירושלים
FAX: 02-6723304 פקס — TEL: 02-6723303 טל

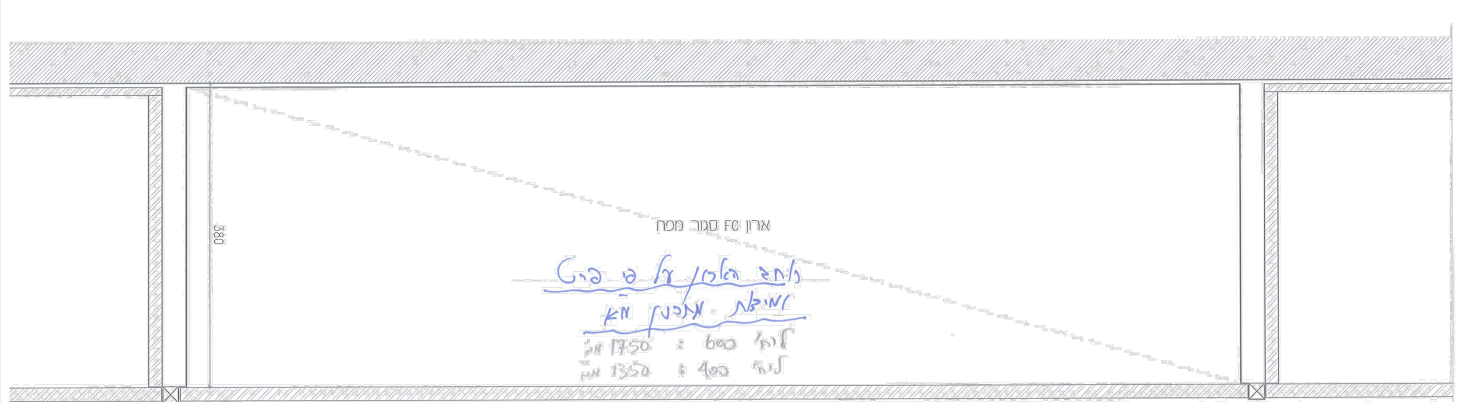

תכנית ארון FC מפח – מחופה בדפנות מעץ
קנ"מ 1:5

פרט מס'	קנ"מ	תאריך	שם הפרט	שם הקובץ
012	1:5	13.2.19	תכנית ארון "מפוח נחשון" המחלקה הכירורגית	AD800

למכרז	לעיון	עדכון מס'	תאריך עדכון
○	○	00	.

פלד-קימלמן • אדריכלים
קרן היסוד 17א', ירושלים
ט': 02-6242842, פ': 02-6244824

המרכז הרפואי ברזילי אשקלון
מבנה כירורגי ממוגן

מדינת ישראל
משרד הבריאות
מנהל תכנון פיתוח ובינוי
מוסדות רפואה

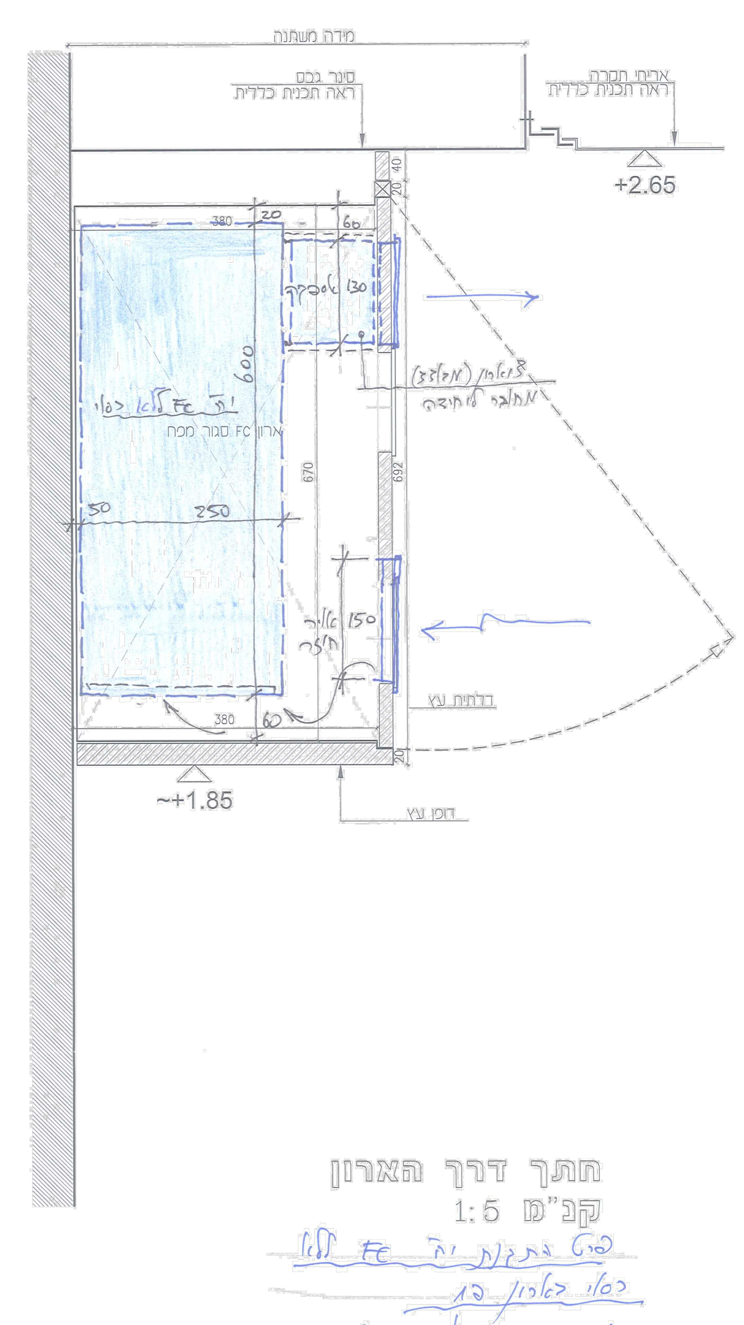

חתך דרך הארון
קנ"מ 1:5

1	17.02.2019								

מס' מהדורה	תאריך	שינויים
PDF	31.03.2019	מכרז
1	31.03.2019	למכרז

מדינת ישראל
משרד הבריאות
מנהל תכנון פיתוח ובינוי
מוסדות רפואה

המרכז הרפואי ברזילי
אשקלון
מבנה כירורגי ממוגן

ניהול ופיקוח: רמון מהנדסים רח' יהודה הנחתום 4 ב"ש 84311
טל': 08-6251000 פ': 08-6285306 Email:ramon1@ramon-eng.co.il

אדריכלות: פלד קימלמן אדריכלים רח' קרן היסוד 17א', י"ם, 94188
טל': 02-6242842 פ': 02-6244824 Email: office@peledkim.com

תכנית מפתח

±0.00=57.25

שם הגליון:

פרטים סטנדרטיים (2)
למחלקה כירורגית

מס' הגליון: 698.27B

שלב	סטטוס
שלב א' - גמרים	תכנון למכרז

לעיון	לאישור	למכרז	לביצוע
○	○	○	⊛

מקצוע	אזורי התכנית	שם הקובץ	מס' פרויקט
מיזוג אויר		P:/600/698/698-27B	698

תאריך: 17.02.2019	קנ"מ:	מהדורה 1
תכנן:	בדיקה:	
שרטט:	אישור:	תאריך מהדורה:

י. עירוני מהנדסים יועצים 1989 בעימ
ת.ד. 3095 ירושלים 91030
טלפון: 02-6723303 פקס: 02-6723304
דואר אלקטרוני: i-irony@zahav.net.il

I. IRONY, CONSULTING ENGINEERING 1989 LTD
P.O.B 3095 JERUSALEM 91030 ISRAEL
TEL: 02-6723303 FAX: 02-6723304
E-mail: i-irony@zahav.net.il